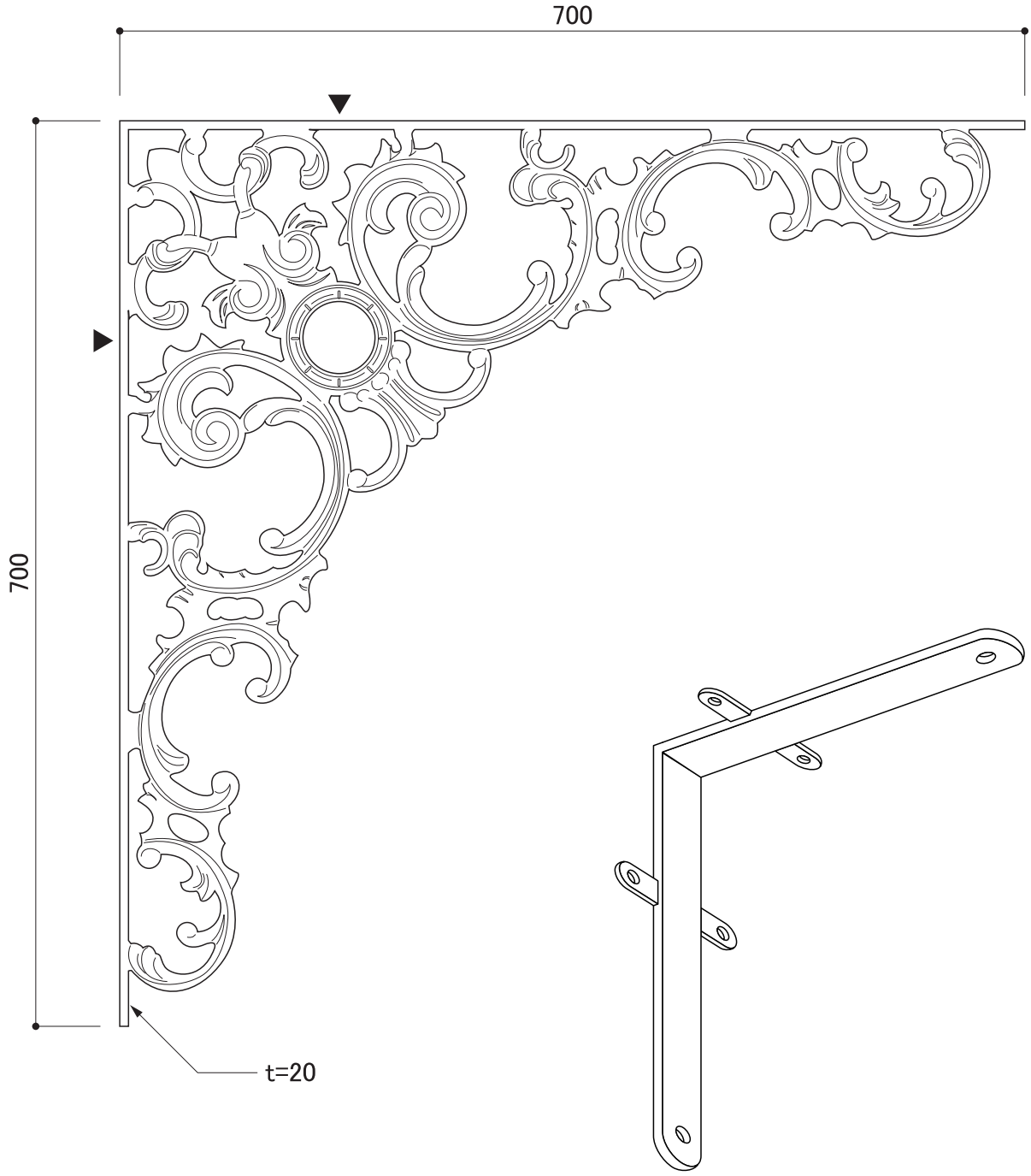

ピース・穴あけ位置イメージ

ご了承ください	品番	AP-6182-05	寸法	W700×H700 t=20	重量	2.5 kg
上記は製作寸法です。						
実際の寸法は製作環境により異なる場合があります。	作成日	2023.11.10	縮尺	1/5	製図	
	備考					

DECORATED EUROPEAN WROUGHT IRON & SIGN
METAL CREATE
株式会社 メタルクリエイト
TEL:03-3655-7771
FAX:03-3653-7000