塗装色	ブラック
使用環境	屋内

※本図面は著作権により保護されています。
無断での複製・配布を禁止します。

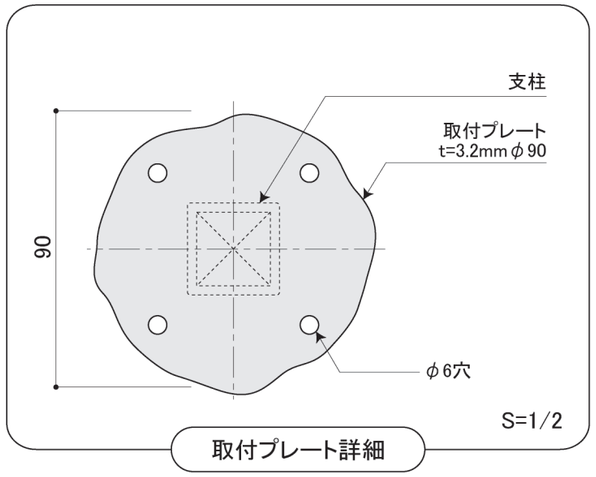

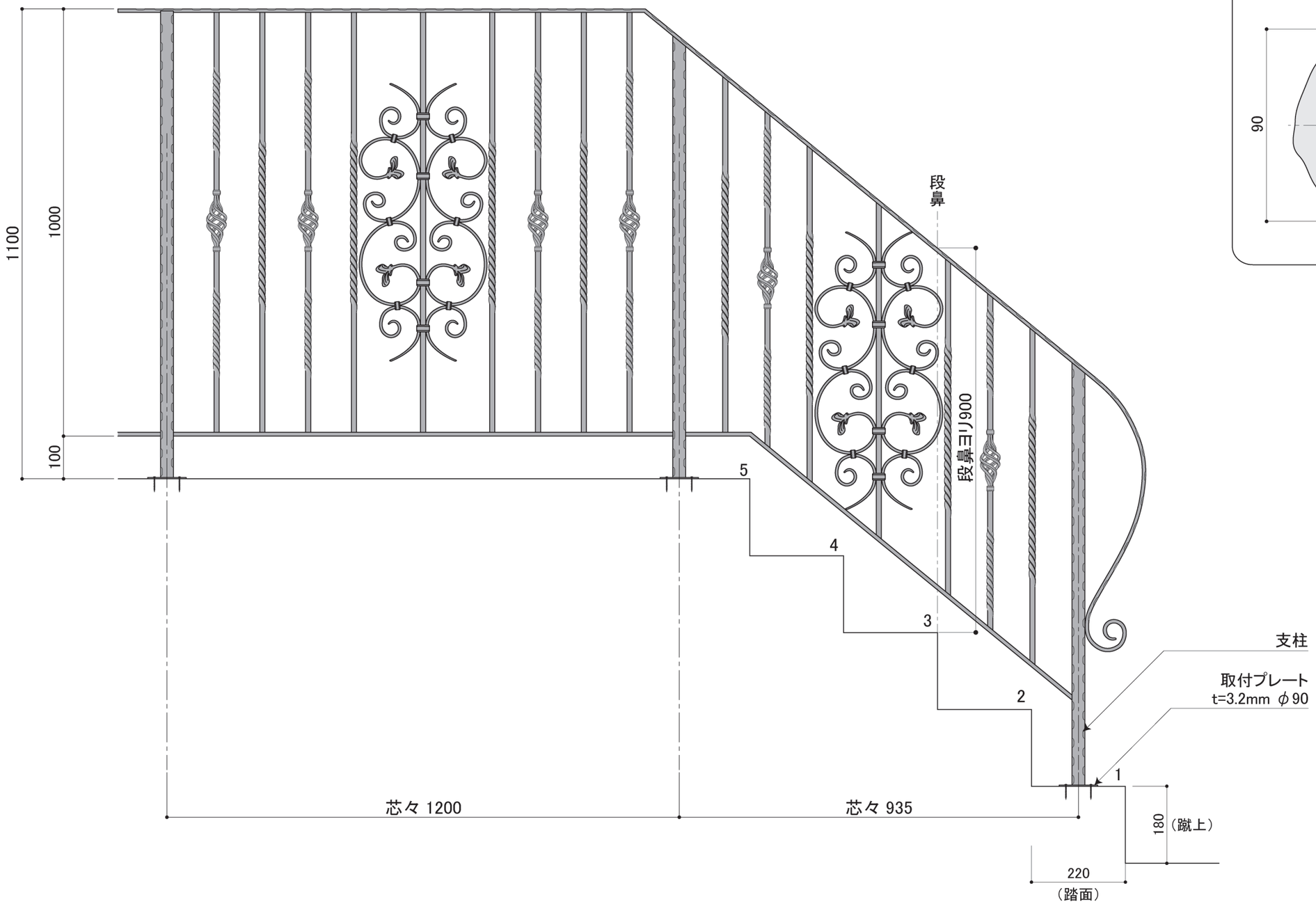

DECORATED EUROPEAN WROUGHT IRON & SIGN
METAL CREATE
株式会社 メタルクリエイト
TEL:03-3655-7771
FAX:03-3653-7000

PROJECT NAME	階段・吹抜け手すり	DATE	23/10/31	25/06/20	DIRECTOR	NO.
SUBJECT	品番：HR-24R				DRAWN WATANABE	SCALE 1/10,1/2