塗装色	ブラック
使用環境	屋内

※本図面は著作権により保護されています。
無断での複製・配布を禁止します。

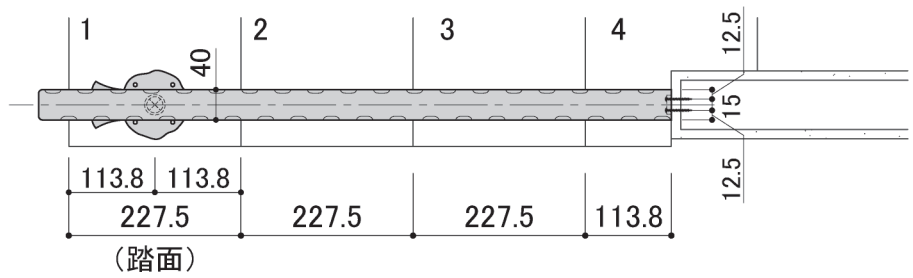

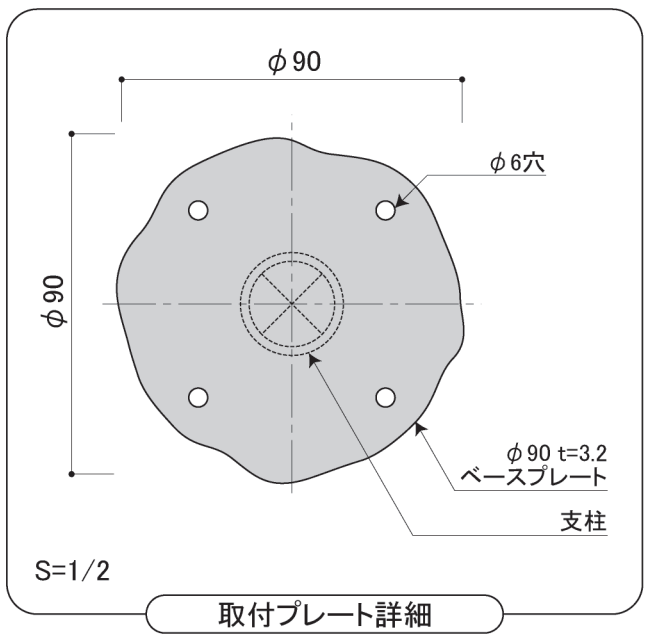

手摺高サ　H=900

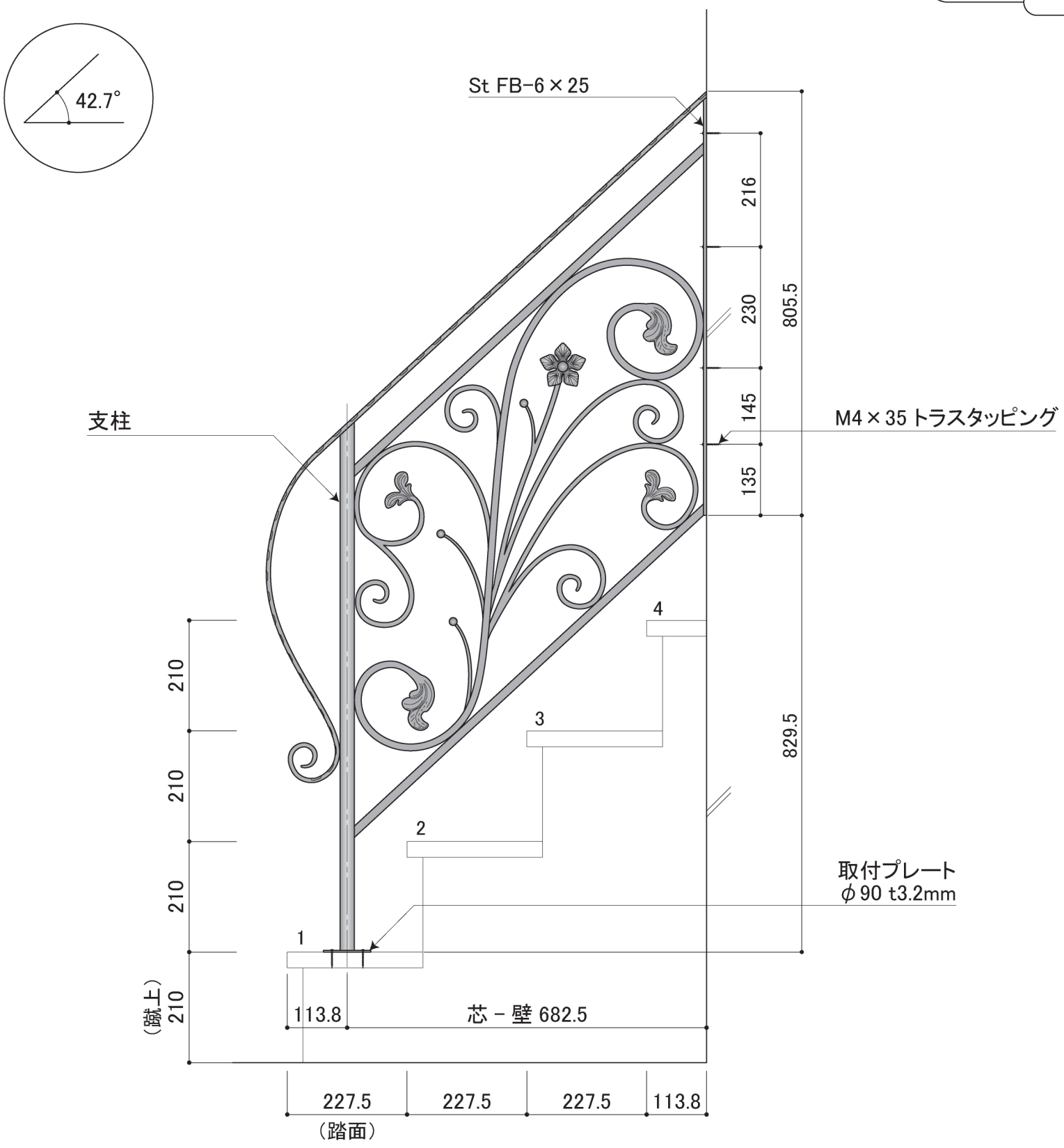

DECORATED EUROPEAN WROUGHT IRON & SIGN
METAL CREATE

株式会社 メタルクリエイト　TEL:03-3655-7771　FAX:03-3653-7000

PROJECT NAME	品番：HRP-0316			
SUBJECT	アイアン製手すり　ショートタイプ			
DIRECTOR		DATE 23/10/31	25/06/26	NO.
DRAWN	WATANABE			SCALE 1/2,1/10