塗装色	サテンブラック
使用環境	屋内

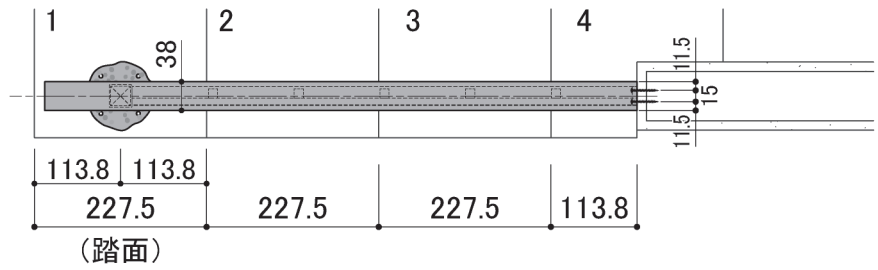

手摺高サ　H=900

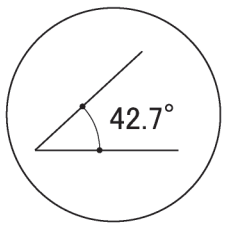

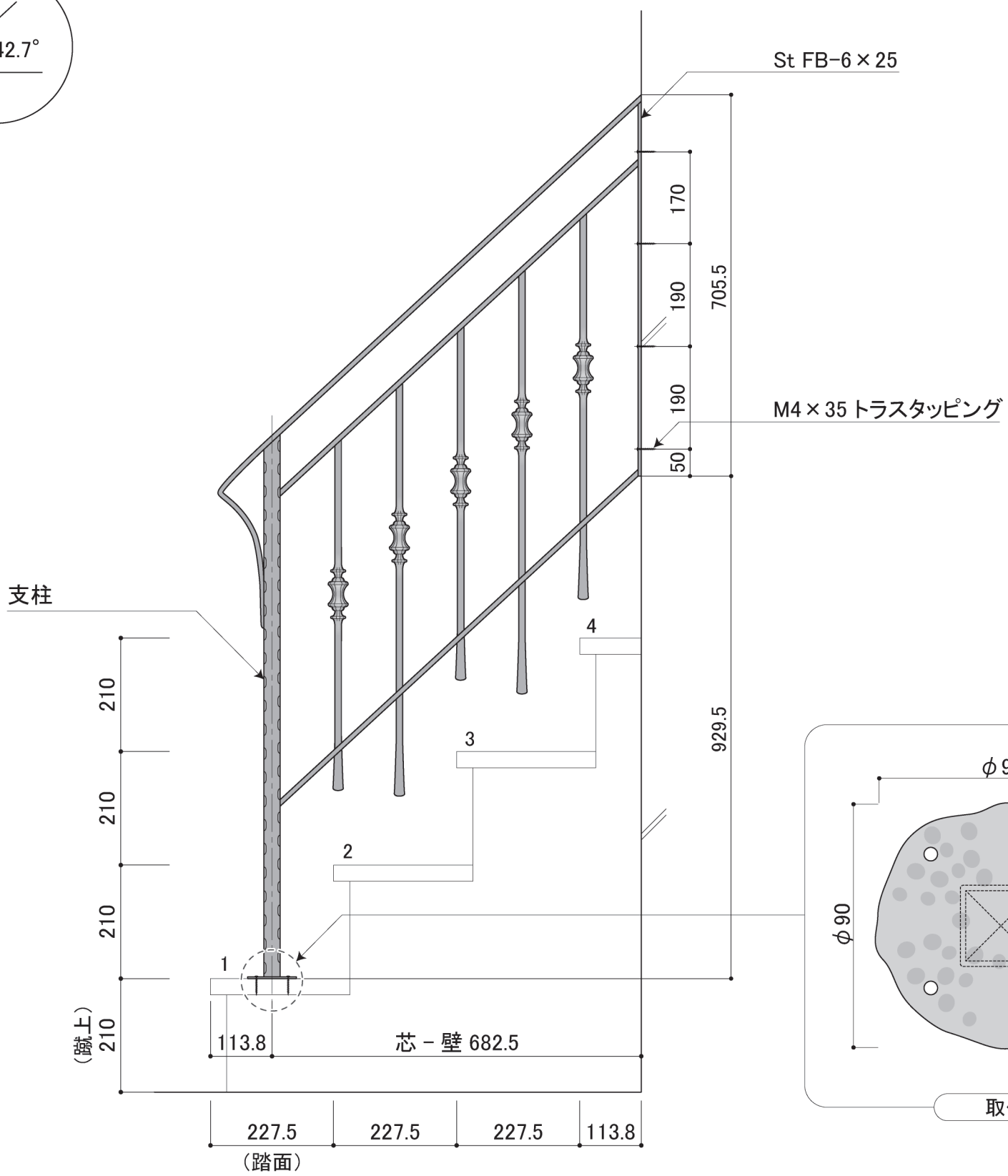

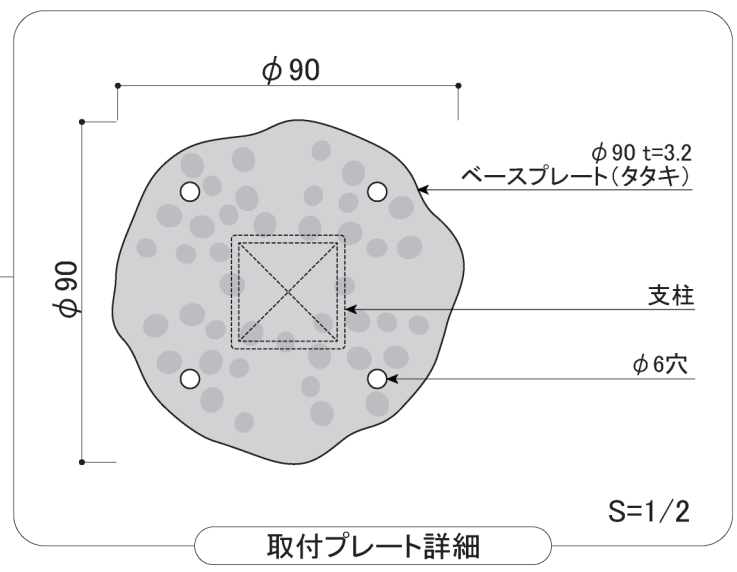

DECORATED EUROPEAN WROUGHT IRON & SIGN
METAL CREATE
株式会社 メタルクリエイト　TEL:03-3655-7771　FAX:03-3653-7000

PROJECT NAME	品番：HRP-GL1303
SUBJECT	アイアン製手すり　ショートタイプ
DIRECTOR	
DRAWN	WATANABE
DATE	23/10/31
NO.	
SCALE	1/2,1/10