塗装色	黒皮風塗装
使用環境	屋外

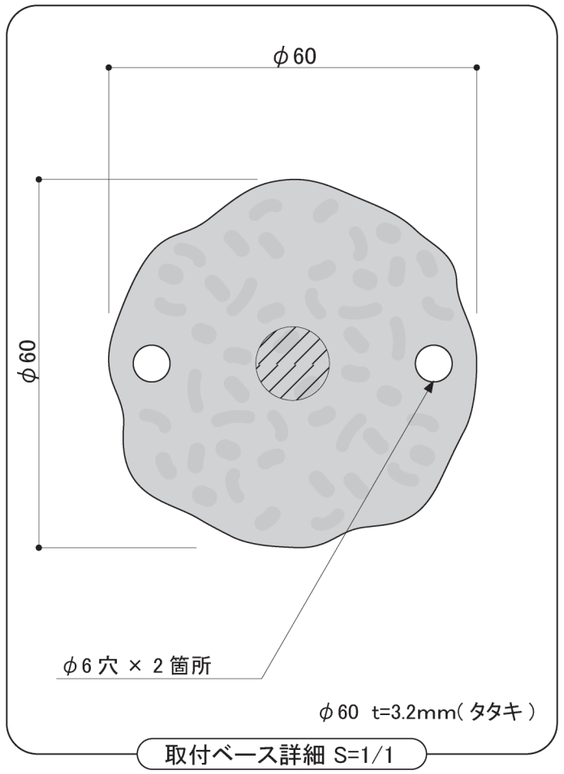

取付ベース詳細 S=1/1

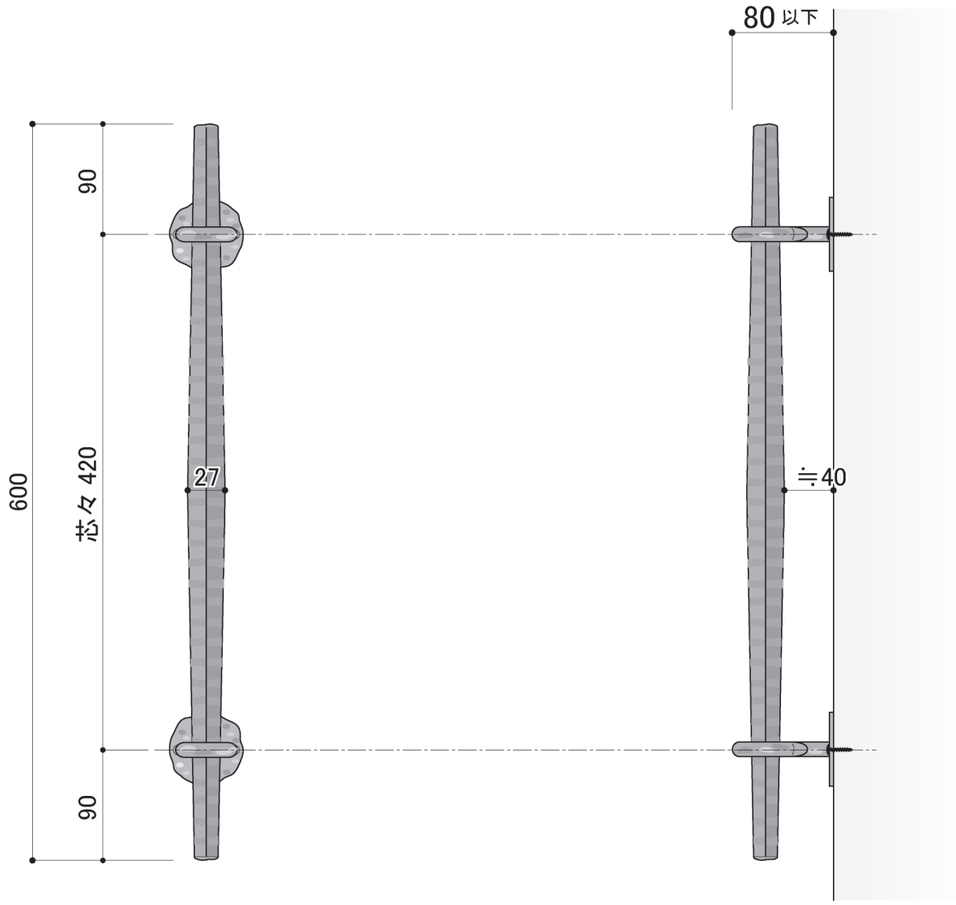

DECORATED EUROPEAN WROUGHT IRON & SIGN
METAL CREATE
株式会社 メタルクリエイト
TEL:03-3655-7771
FAX:03-3653-7000

PROJECT NAME	アイアン製ドアハンドル	DATE 2023/11/06	2025/01/09	DIRECTOR	NO.
SUBJECT	品番：HRT-207-S			DRAWN WATANABE	SCALE 1/5,1/1

塗装色	黒皮風塗装
使用環境	屋外

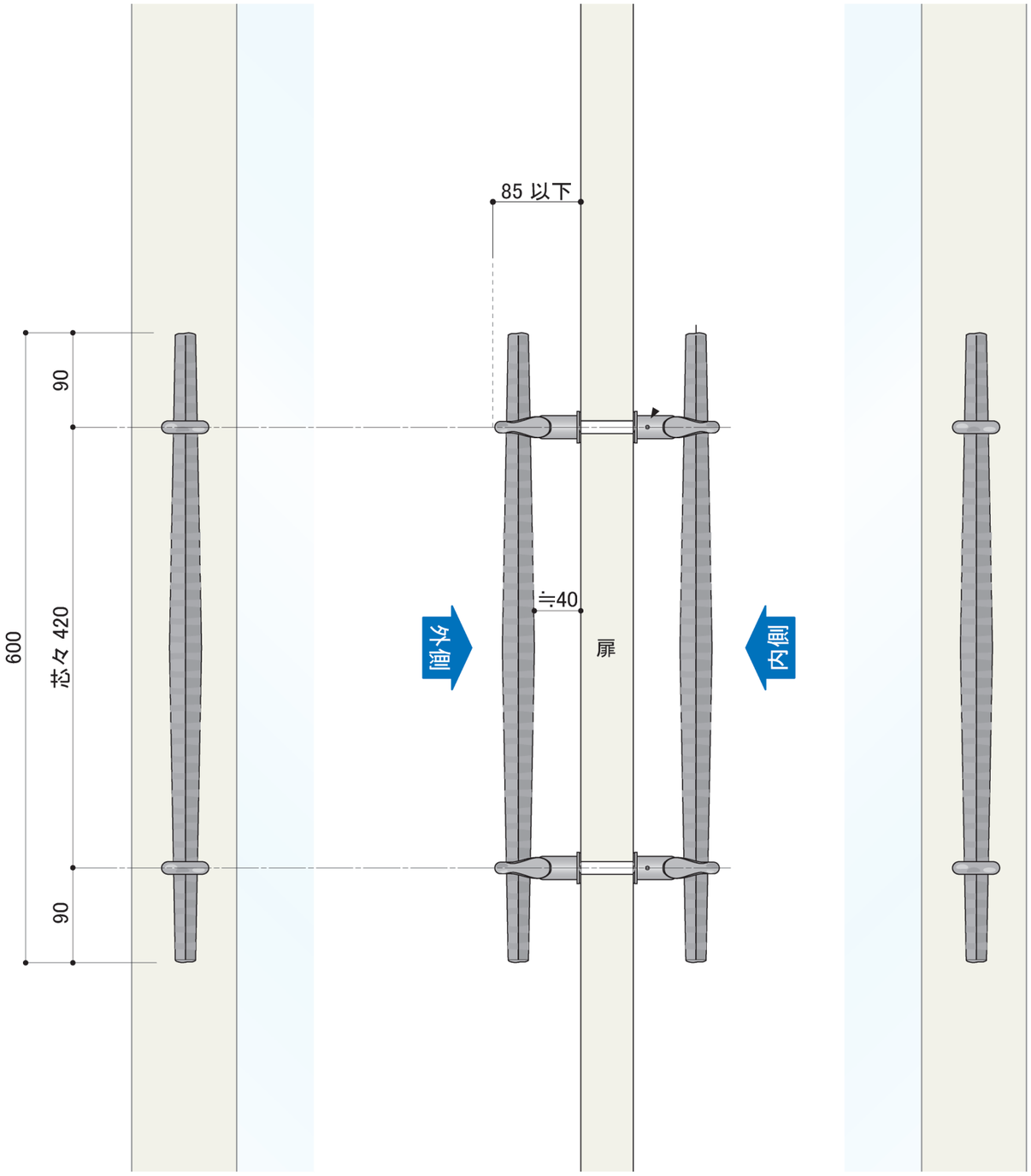

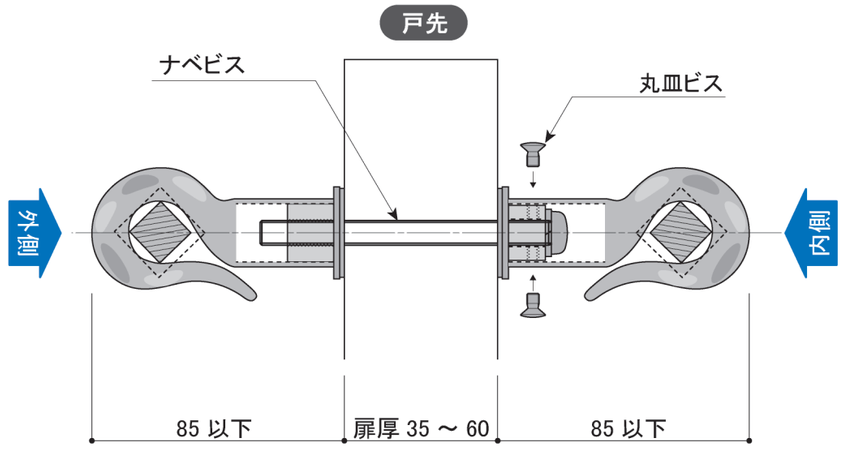

平断面詳細図　S=1/2

DECORATED EUROPEAN WROUGHT IRON & SIGN
METAL CREATE
株式会社 メタルクリエイト
TEL:03-3655-7771
FAX:03-3653-7000

PROJECT NAME	アイアン製ドアハンドル	DATE	2023/11/06	2025/01/09	2025/04/02	DIRECTOR
SUBJECT	品番：HRT-207-W					DRAWN WATANABE

NO.

SCALE 1/5・1/2