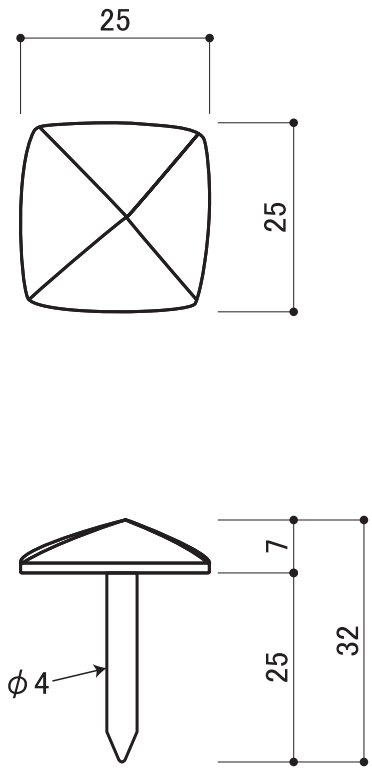

ご了承ください	品番	STD-03K-L	寸法	□25xH32	重量	25g
上記は製作寸法です。						
実際の寸法は製作環境により異なる場合があります。	作成日	2023.11.07	縮尺	1/1	製図	
	備考					

DECORATED EUROPEAN WROUGHT IRON & SIGN
METAL CREATE
株式会社 メタルクリエイト
TEL:03-3655-7771
FAX:03-3653-7000