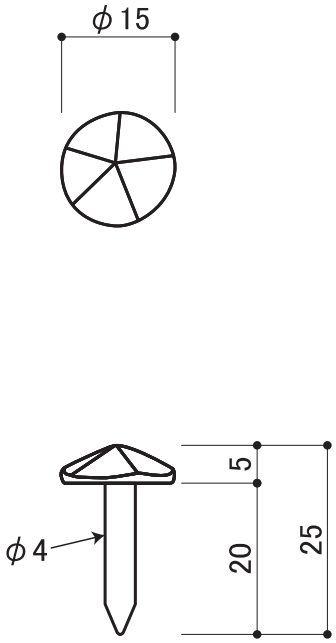


| ご了承ください | 品番 | STD-04K-XS | 寸法 | Φ15xH25 | 重量 | 5g |
|---|---|---|---|---|---|---|
| 上記は製作寸法です。 | | | | | | |
| 実際の寸法は製作環境により異なる場合があります。 | 作成日 | 2023.11.07 | 縮尺 | 1/1 | 製図 | |
| | 備考 | | | | | |

DECORATED EUROPEAN WROUGHT IRON & SIGN
METAL CREATE
株式会社 メタルクリエイト
TEL:03-3655-7771
FAX:03-3653-7000