塗装色	ブラック
使用環境	屋内

※本図面は著作権により保護されています。
無断での複製・配布を禁止します。

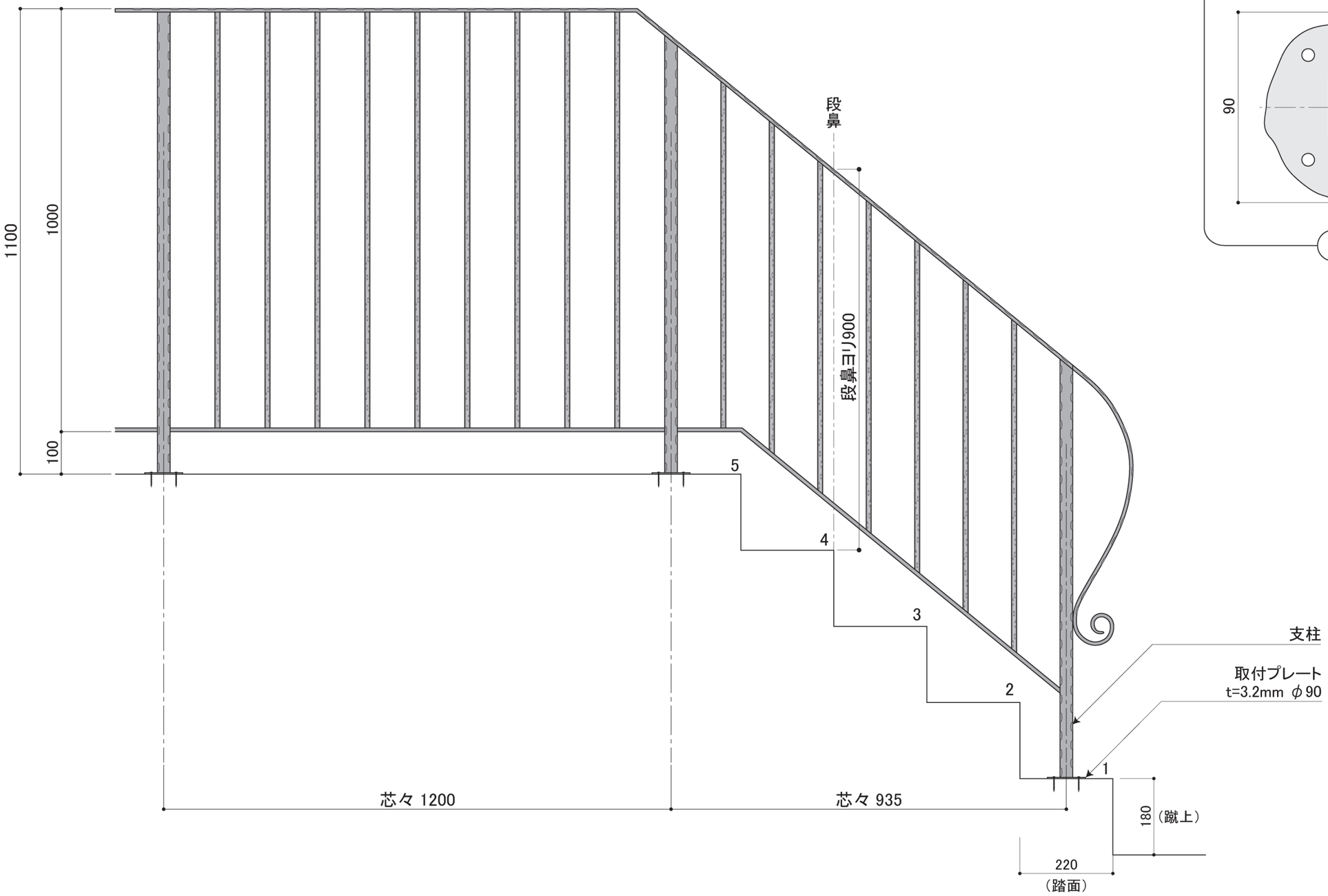

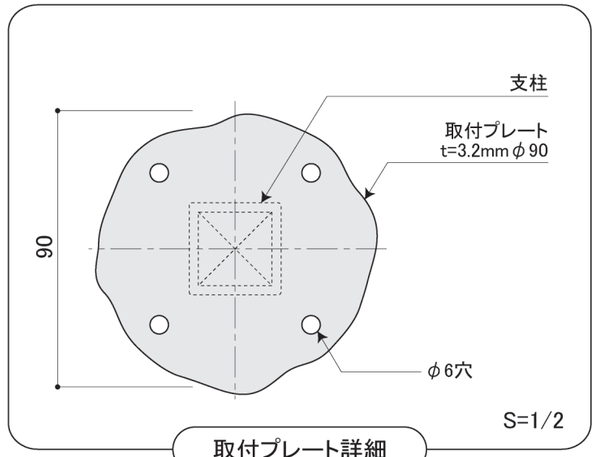

取付プレート詳細

DECORATED EUROPEAN WROUGHT IRON & SIGN METAL CREATE	株式会社 メタルクリエイト TEL:03-3655-7771 FAX:03-3653-7000	PROJECT NAME 階段・吹抜け手すり	DATE 23/10/31	25/06/20	DIRECTOR	NO.
		SUBJECT 品番：HR-51			DRAWN WATANABE	SCALE 1/10,1/2