塗装色	サテンブラック
使用環境	屋外

※本図面は著作権により保護されています。
無断での複製・配布を禁止します。

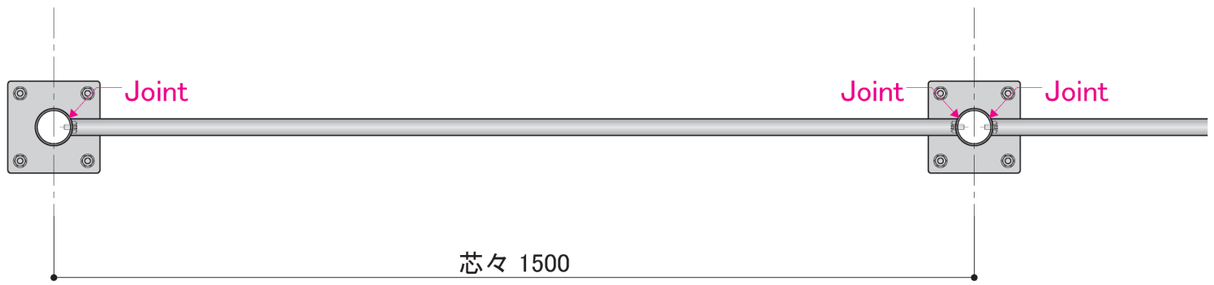

取り付け方法をどちらか選択してください。

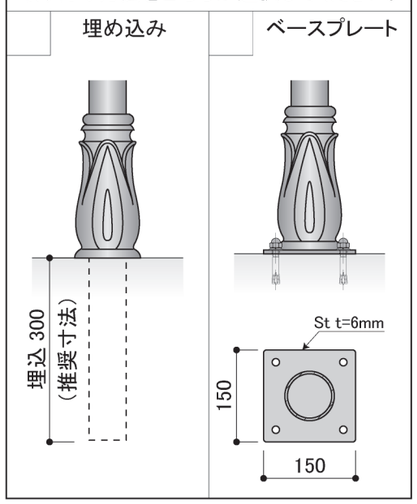

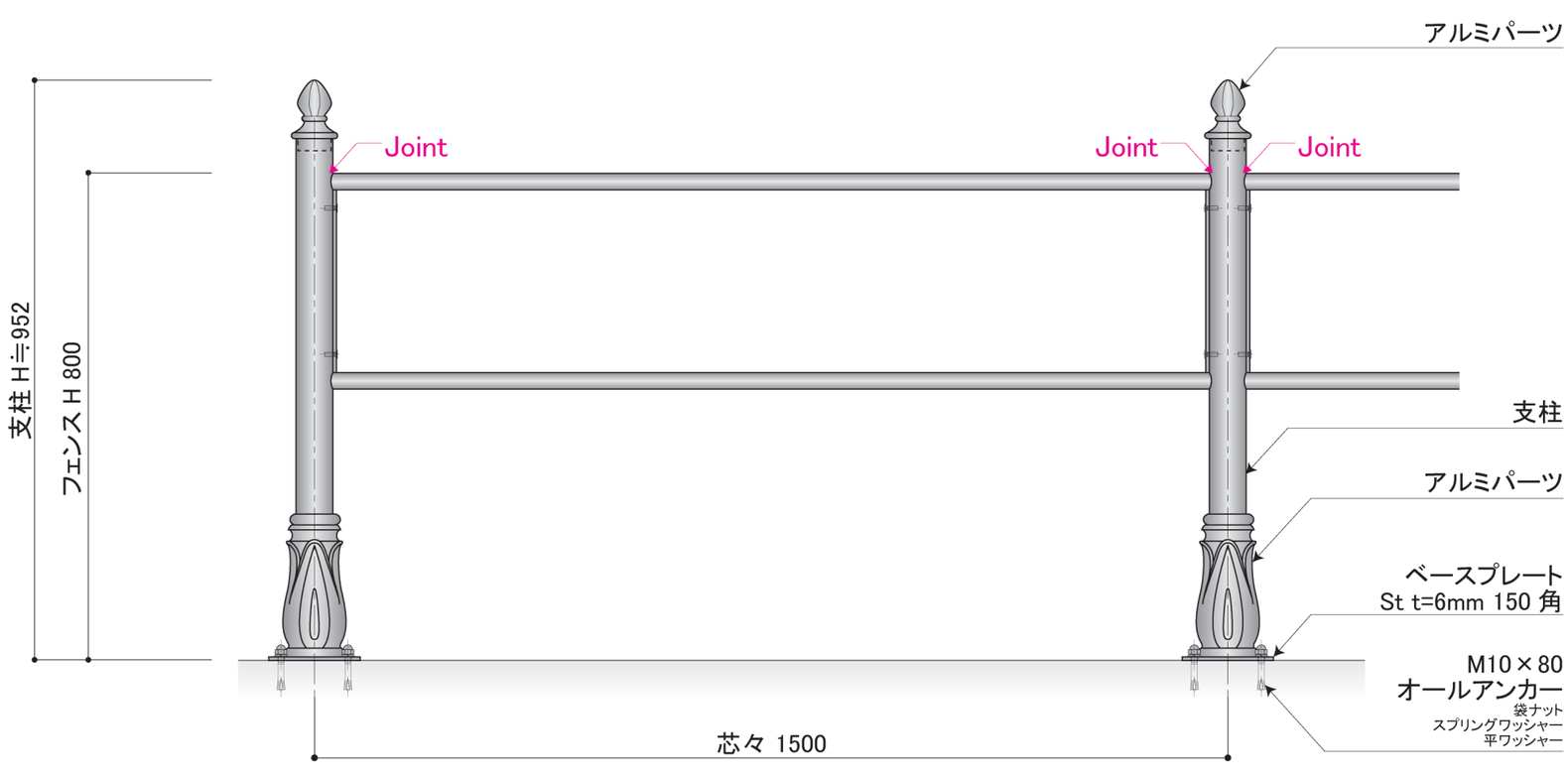

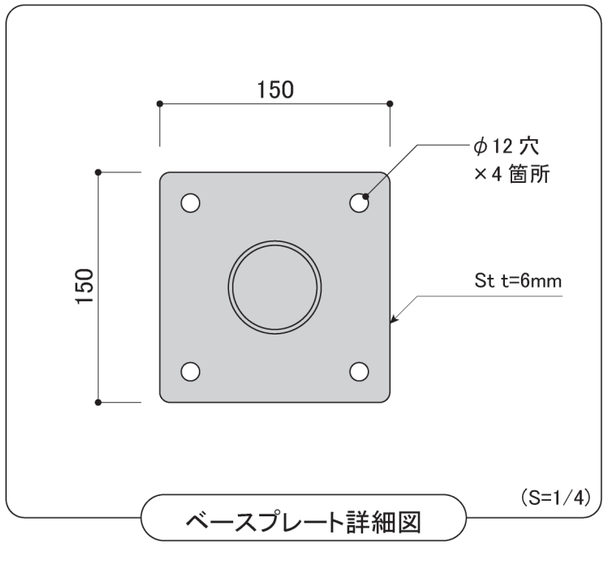

DECORATED EUROPEAN WROUGHT IRON & SIGN
METAL CREATE
株式会社 メタルクリエイト
TEL:03-3655-7771
FAX:03-3653-7000

PROJECT NAME	アイアン製（アルミ製）テラスフェンス 図面	DATE	23/10/31	25/06/26	DIRECTOR	NO.
SUBJECT	品番：TF-04				DRAWN WATANABE	SCALE 1/10,1/4