※下記図面はビス止め仕様
（取付方法は別紙参照）

色	ブラック
使用環境	屋外

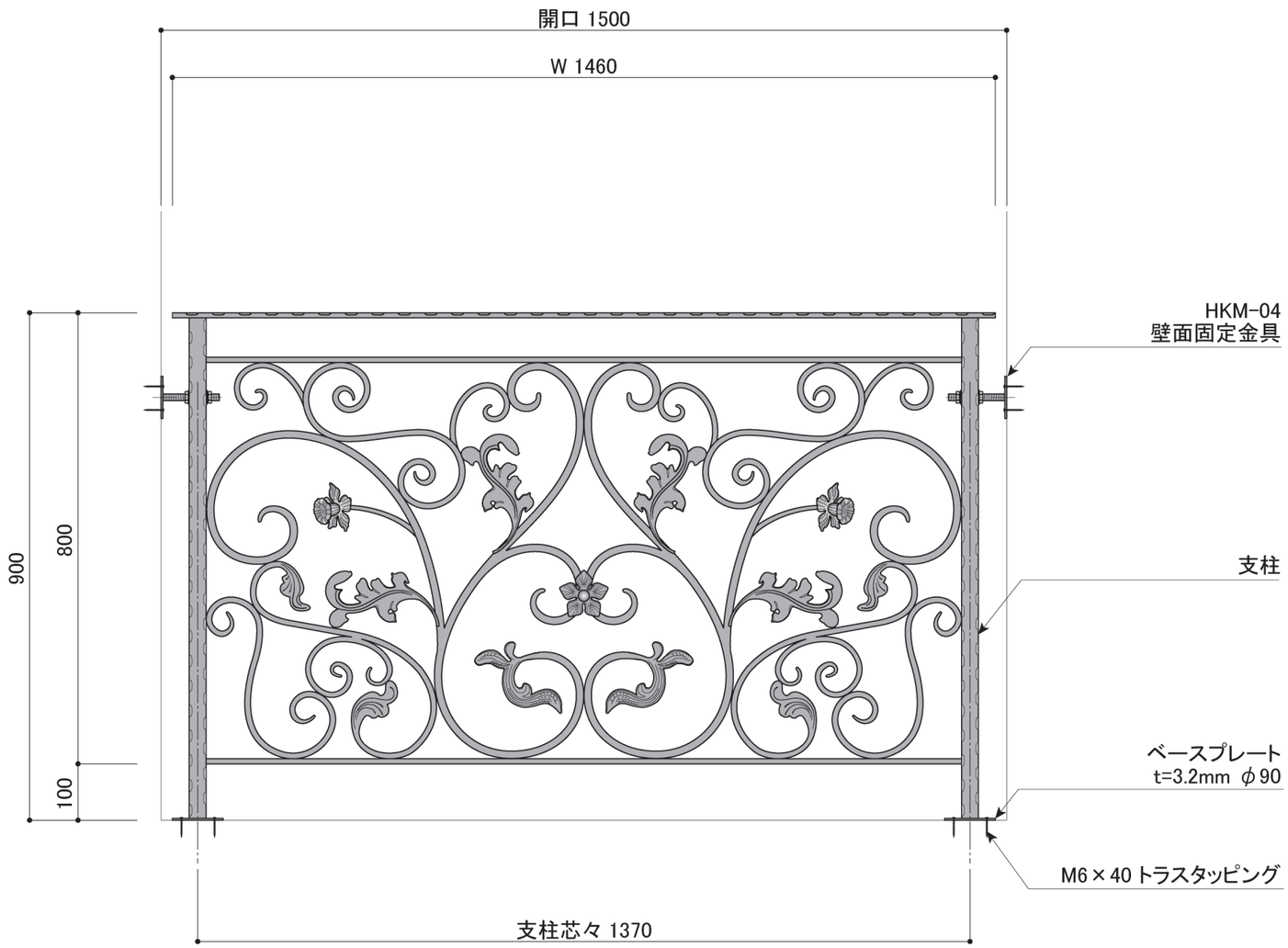

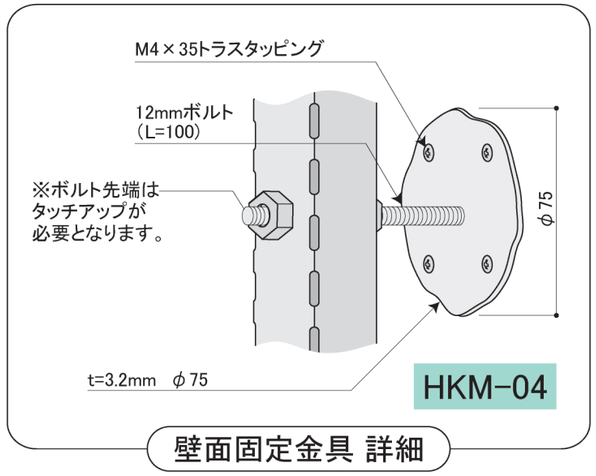

壁面固定金具 詳細

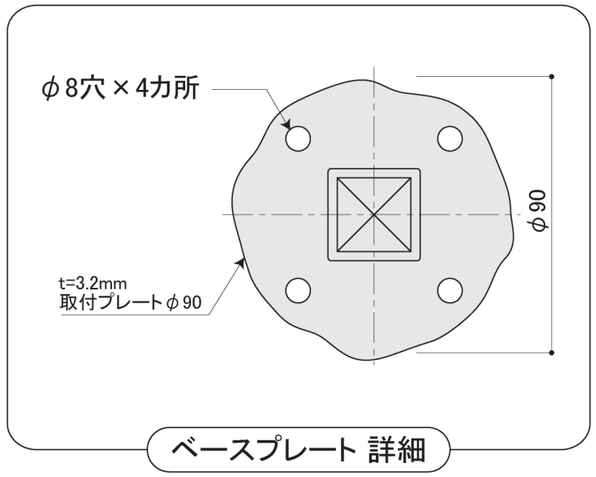

ベースプレート 詳細

DECORATED EUROPEAN WROUGHT IRON & SIGN
METAL CREATE
株式会社 メタルクリエイト
TEL:03-3655-7771
FAX:03-3653-7000

PROJECT NAME	アイアン製バルコニーフェンス	DATE 25/03/31		DIRECTOR	NO.
SUBJECT	品番：BF-9162			DRAWN WATANABE	SCALE 1/10